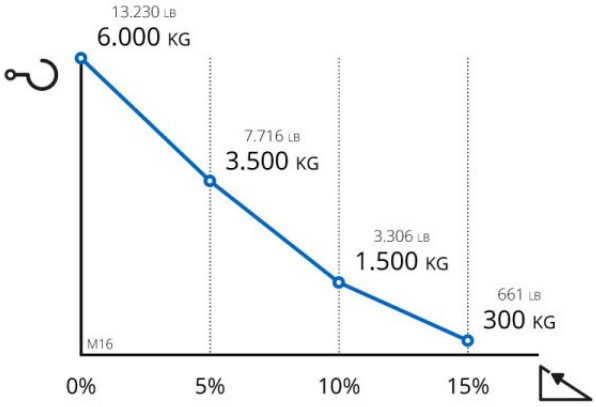

Z176.730-7===

Disegno tecnico

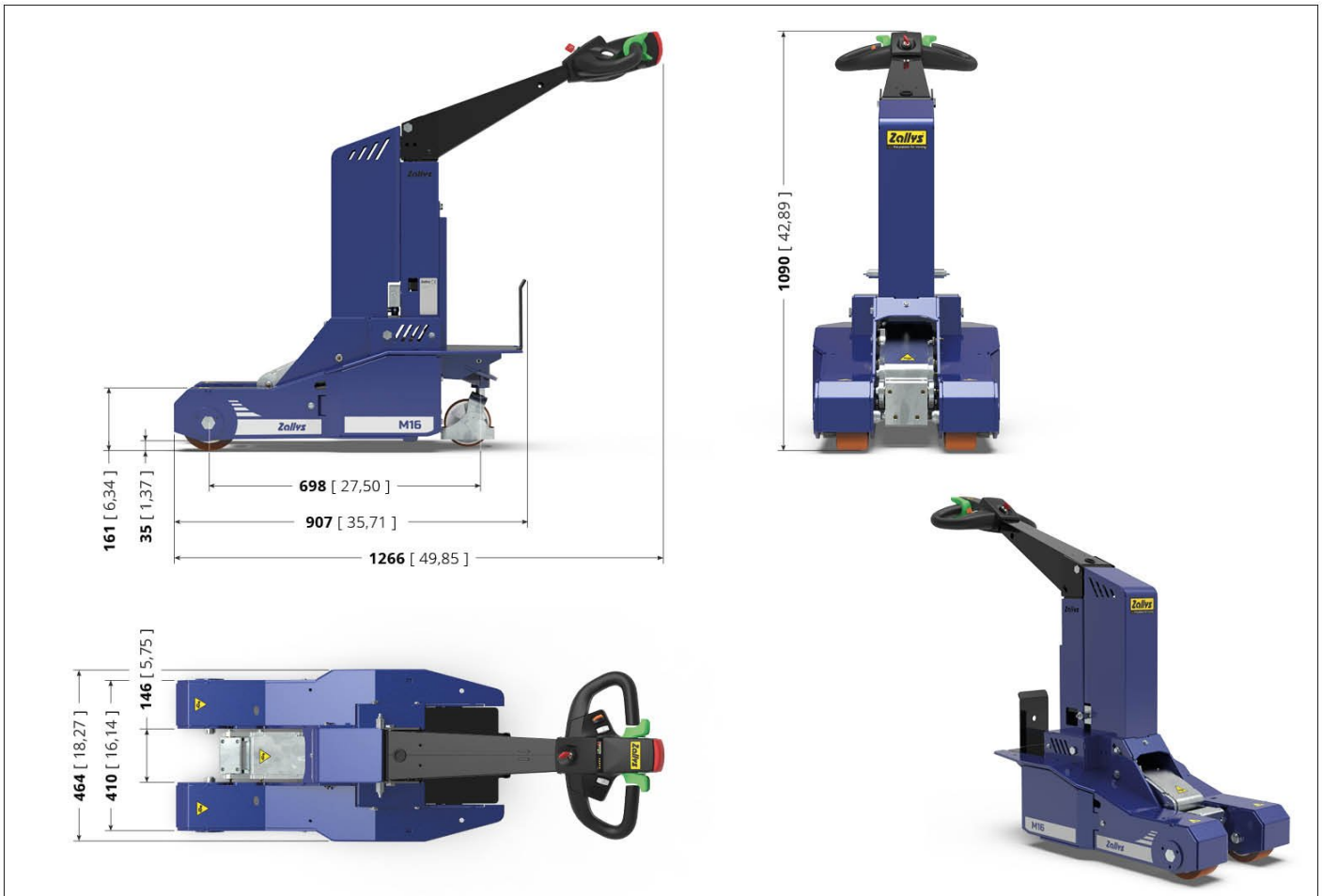

Zallys	TABLE: Z176.720	M16	Unit: **mm** [inch]

Dati tecnici

1. Caratteristiche

Codice	Descrizione	U.M.	Valore
1.01	Codice prodotto		Z176.730-7===
1.02	Nome prodotto		M16 (S)
1.03	Costruttore		ZALLYS
1.04	Posizione operatore		A piedi
1.05	Alimentazione		Elettrica
1.07	Certificazione CE		
1.08	Tensione Impianto	V	24
1.09	Potenza nominale	kW	0,40

1. Caratteristiche Telaio

Codice	Descrizione	U.M.	Valore
1.80	Telaio		In acciaio
1.81	Trattamento fondo		Sabbiatura
1.83	Trattamento superficiale		Verniciatura a polvere poliestere

2. Sicurezza

Codice	Descrizione	U.M.	Valore
2.02	Dispositivo antischiacciamento		Pulsante su timone
2.06	Dispositivo per interruzione dell'alimentazione / arresto emergenza		Presa con maniglia
2.10	Dispositivo di segnalazione acustica		Cicalino
2.11	Comandi marcia		Ad azione mantenuta
2.15	Ruote		Carter di protezione
2.20	Vibrazioni trasmesse al sistema mano-braccio	m/s^2	<2,5
2.22	Rumorosità all'orecchio dell'operatore	dB	<70

3. Prestazioni

Codice	Descrizione	U.M.	Valore
3.01	Velocità massima marcia avanti	km/h	4,0
3.04	Velocità massima marcia indietro	km/h	4,0
3.15	Capacità di sollevamento	kg	1.800
3.17	Traino massimo su Ruota **	kg	6.000

Codice	Descrizione	U.M.	Valore
3.36	Forza massima di trazione al gancio **	N	1100
3.39	Spazio d'arresto in decelerazione (senza carico)	m	1
3.42	* Il peso trainabile è determinato in base alla pendenza, al tipo di suolo e alla durata di utilizzo		
3.44	** Fermo restando invariata la forza al gancio espressa in N, la capacità di traino espressa in Kg può variare in base a: tipo di terreno sul quale viene effettuato il traino, utilizzo o meno di zavorre e tipo di ruote montate su macchina e rimorchio		

3. Dati tecnici sollevamento idraulico

Codice	Descrizione	U.M.	Valore
3.80	Tensione impianto	V	24
3.81	Pressione impianto	bar	125,00
3.82	Tipologia olio		ISO VG 46
3.83	Quantità olio	l	2,50

4. Comandi guida

Codice	Descrizione	U.M.	Valore
4.01	Tipo di guida		Timone
4.02	Tipo comando di marcia		Commutatore a farfalla
4.04	Regolazione velocità		Pulsante 5 velocità assemblato su testata
4.05	Tipo comandi sistema di sollevamento		Commutatore a leva

5. Dati tecnici batterie opzionali

Codice	Descrizione	U.M.	Valore
5.11	Batterie		2
5.12	Tipo batterie		Trazione - Ermetiche a AGM
5.13	Tensione batteria	V	12
5.14	Capacità nominale 5/h	Ah	35
5.15	Capacità nominale 20/h	Ah	45
5.16	Peso di ogni batteria	kg	14
5.20	Peso pacco batterie	kg	37

5. Dati tecnici batterie opzionali

Codice	Descrizione	U.M.	Valore
5.21	Batterie		1
5.22	Tipo batterie		Trazione - Litio
5.23	Tensione batteria	V	24
5.24	Capacità nominale 5/h	Ah	40
5.26	Peso di ogni batteria	kg	12
5.30	Peso pacco batterie	kg	13

6. Tipi di caricabatterie disponibili

Codice	Descrizione	U.M.	Valore
6.40	Voltaggio standard	V	220/240
6.41	Multitesione	V	110/240
6.42	Presa di alimentazione		In base al paese di riferimento

6. Dati tecnici carica batterie standard

Codice	Descrizione	U.M.	Valore
6.01	Tipo carica batterie		Esterno - ad alta frequenza
6.02	Tensione in ingresso	V	230
6.03	Frequenza in ingresso	Hz	50-60
6.04	Tipo tensione caricabatterie		Monofase
6.05	Capacità di carica	Ah	20
6.06	Consumo per un ciclo di carica completa	kWh	1
6.07	Temperatura di funzionamento	°C	-20 / +40
6.08	Indicatori di funzionamento		Led
6.09	Fusibile in ingresso	A	5
6.10	Dispositivo di raffreddamento		Ventola
6.11	Tipo di protezione		IP20
6.12.1	Larghezza	mm	95
6.12.2	Lunghezza	mm	185
6.12.3	Altezza	mm	55

6. Dati tecnici carica batterie opzionale

Codice	Descrizione	U.M.	Valore
6.14	Carica batterie abbinato a batterie AGM da	A	35/45
6.15	Capacità di carica	Ah	4
6.18	Consumo per un ciclo di carica completa	kWh	1
6.19	**Altre specifiche e funzionalità identiche al carica batterie standard		

7. Dati tecnici motore

Codice	Descrizione	U.M.	Valore
7.03	Motore		Elettrico
7.05	Tensione	V	24
7.06	Potenza nominale (S2 - 5')	kW	0,4
7.15	Potenza massima di picco	kW	1,6

8. Dati tecnici generici

Codice	Descrizione	U.M.	Valore
8.01	Sistema di trasmissione		Meccanico + Catena
8.02	Lubrificazione della trasmissione		A bagno d'olio
8.06	Freno di servizio		Elettronico
8.08	Freno di stazionamento		Elettro-meccanico
8.22	Tipo comandi sistema di sollevamento		Potenziometro su testata

9. Pesi

Codice	Descrizione	U.M.	Valore
9.01	Peso proprio senza batterie	kg	142
9.05	Peso proprio con batterie 37/45A AGM	kg	179
9.16	Peso proprio con batteria 40A litio	kg	172

10. Dimensioni

Codice	Descrizione	U.M.	Valore
10.01	Lunghezza	mm	1.266
10.02	Larghezza	mm	464
10.03	Altezza comandi di marcia	mm	1.085
10.05	Altezza	mm	1.090
10.14	Interasse ruote	mm	698
10.50	**Per maggiori informazioni vedere la scheda dimensioni		

11. Ruote standard

Codice	Descrizione	U.M.	Valore
11.01	Ruote motrici		2
11.03	Ruote pivottanti		2
11.05	Gommatura		Poliuretano (resistente all'olio)

Codice	Descrizione	U.M.	Valore
11.16	Diametro ruote pivottanti	mm	