CARRELLO ELEVATORE COMPATTO
FRONTALE MULTIDIREZIONALE

COMBiLiFT
LiFTING INNOVATION

MOVIMENTAZIONE DI CARICHI LUNGHI E SU PALLETS

USO INTERNO ED ESTERNO

C2500CB - C4000CB

ELETTRICO
DIESEL e GPL

COMBILIFT

CARRELLO ELEVATORE COMPATTO
FRONTALE MULTIDIREZIONALE

CARATTERISTICHE COSTRUTTIVE PRINCIPALI

Gli elevatori Combilift modello C2500CB / C4000CB coprono portate nominali da 2.500 a 4.000 kg e sollevamenti da 4,0 a 7,5 metri come standard. La costruzione viene effettuata con un telaio estremamente robusto, con tre ruote direzionali e motrici (2 anteriori e 1 posteriore). I modelli CB (diesel/GPL) e CBE (elettrico) sono carrelli concepiti sulla struttura di un frontale, ma molto più compatti rispetto ai carrelli tradizionali; sono caratterizzati dal sistema multidirezionale e si dimostrano quindi ideali per movimentare sia merci su pallet che carichi di lunghe dimensioni in corsie e spazi ristretti. Le dimensioni estremamente compatte del Combi-CB permettono inoltre di eseguire operazioni di carico e scarico all'interno dei container e trasportare le merci direttamente dal piazzale al magazzino.

Con il Combi-CB è possibile aumentare la densità di stoccaggio e contemporaneamente mantenere la massima flessibilità di utilizzo.

AUMENTO DENSITÀ DI STOCCAGGIO

PRIMA

DOPO

STOCCAGGIO OTTIMALE

L'assenza del pianale di carico (presente invece nei multidirezionali classici) permetto lo sfruttamento al 100% delle aree di stoccaggio al suolo. A disposizione un'ampia gamma di opzioni tra cui traslatore, posizionatori idraulici e piastre larghe agganciabili.

CABINE DI GUIDA

La cabina, estremamente curata dal punto di vista ergonomico, permette lo sfruttamento ottimale degli spazi e massimo comfort all'operatore. La possibilità di equipaggiare la macchina con una cabina completamente chiusa assicura la protezione necessaria per lavorare in ogni condizione ambientale.

GOMMATURA

Le ruote in gommatura cushion e superelastica permettono l'utilizzo della macchina sia all'interno che all'esterno. Sono disponibili in profilo liscio o scolpito.

PROGRAMMI STERZO E COMANDI

Tutte le funzioni sono gestite da un distributore idraulico a leve singole (controllo Joystick in optional).
Un comodo selettore di direzione consente la scelta del programma di sterzo (frontale, laterale, carosello 360°).
La direzione di marcia viene visualizzata sul display.

MOTORI DIESEL | GPL | ELETTRICO

Le macchine possono essere fornite sia in versione diesel (Kubota) sia in versione Gpl (con valori di emissione dei fumi estremamente contenuti) che in versione elettrica fino ai 4.000 Kg di portata.
Il servizio di assistenza viene reso semplice e veloce dal comodo posizionamento di tutti i componenti.

SPECIFICHE TECNICHE

DESCRIZIONE	RIF	C2500CB C3000CB	C4000CB	C2500CBE	C3000CBE	C4000CBE
Alimentazione	-	Diesel/GPL	Diesel/GPL	Elettrica	Elettrica	Elettrica
Portata	-	2.500/3.000 kg	4.000 kg	2.500 kg	3.000 kg	4.000 kg
Baricentro	11	600mm	600mm	600 mm	500/600 mm	600mm
Altezze sollevamento std.	1a	4.000/7.500 mm	4.000/7.500 mm	4.000/7.500 mm	4.000/7.500 mm	4.000/7.500 mm
Montanti	-	SI/DI/TI	SI/DI/TI	SI/DI/TI	SI/DI/TI	SI/DI/TI
Lunghezza alla spalla forca	15	1.550 mm	1.878 mm	1.600 mm	1.600/1.630 mm	1.878 mm
Forche (lunghezza su richiesta)	-	125x50x1200 mm	150x50x1200 mm	125x50x1200 mm	125x50x1200 mm	150x50x1200 mm
Lunghezza totale (esempio con forche 1200mm)	4	2.750 mm	3.078 mm	2.800 mm	2.800/2.830 mm	3.078 mm
Corridoio minimo tra i carichi (con carico profondità 1200mm)	-	3.250 mm	3.580 mm	3.300 mm	3.300/3.330 mm	3.580 mm
Larghezza	8	1.500 mm	1.650 mm	1.500 mm	1.500 mm	1.650 mm
Apertura esterno forche	9	1.325 mm	1.500 mm	1.325 mm	1.325 mm	1.500 mm
Altezza del tetto cabina	7	2.250 mm	2.356 mm	2.250 mm	2.250 mm	2.356 mm
Luce libera sotto al montante	5	125 mm	152 mm	125 mm	125 mm	152 mm
Altezza da terra al centro ruota	6	100 mm	152 mm	100 mm	100 mm	152 mm
Brandeggio avanti/ indietro	19/20	3°/5°	3°/7°	3°/5°	3°/5°	3°/7°
Raggio esterno minimo	21	1.500 mm	1.685 mm	1.500 mm	1.500 mm	1.685 mm
Velocità massima	-	14 km/h	13 km/h	11 km/h	11 km/h	11 km/h
Pendenza superabile	-	10%	10%	10%	10%	10%
Motore Diesel	-	Kubota 33 kW	Kubota 48,6 kW	-	-	-
Motore GPL	-	GM 46 kW	GM 46 kW	-	-	-
Batteria	-	12 V	12 V	48V/930 Ah	48V/930 Ah	72V/775 Ah
Ruote anteriori cushion (2x)	-	406x178 mm	533x229 mm	406x178 mm	406x178 mm	533x229 mm
Ruota posteriore (1x)	-	559x254 mm (cushion)	711x254 mm (superelastica)	559x254 mm (cushion)	559x254 mm (cushion)	711x254 mm (superelastica)
Trazione	-	Trasmissione Idrost. su 3 ruote	Trasmissione Idrost. su 3 ruote	2x5 kW	2x5 kW	2x2,5 kW + 1x5 kW
Colori standard	-	Verde e Grigio	Verde e Grigio	Verde e Grigio	Verde e Grigio	Verde e Grigio
Peso senza carico	-	6.900kg	8.750kg	6.900kg	6.900kg	8.750kg

VISTE

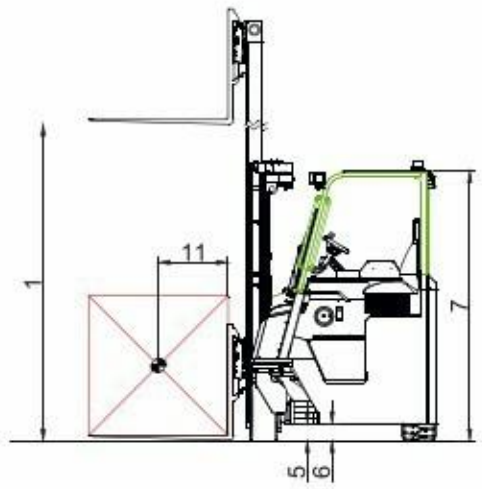

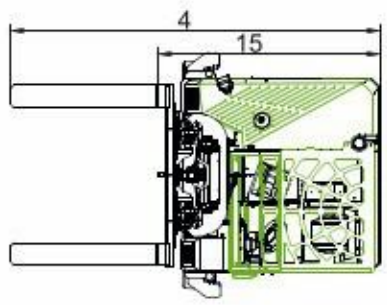

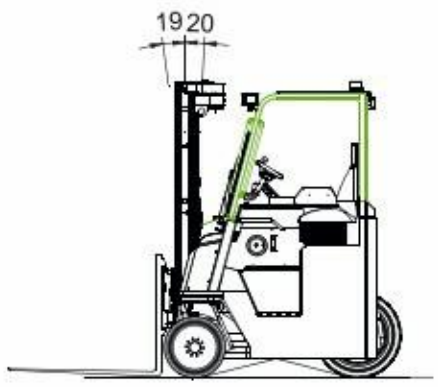

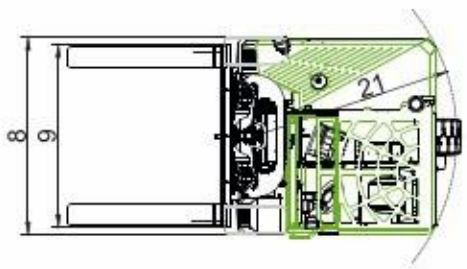

EQUIPAGGIAMENTO INCLUSO

Sistema multidirezionale, Sterzo con sensore di carico, Traslatore forche +/- 100mm, Carosello automatico, Comandi idraulici a mezzo leve singole, 4 fari da lavoro.

IN OPTIONAL

Opzioni cabina: Semicabina, Coperture avvolgibili in PVC o cabina completa con porta, Posizionatore idraulico forche, Gommatura antitraccia, Forche telescopiche, Joystick, Piastrone agganciabile da 3.000 mm a 4.000 mm, Posizionatori a grande apertura, Kit circolazione saltuaria su strada, Copertura forche in poliuretano.

Combilift persegue una politica di continuo miglioramento dei propri prodotti e si riserva il diritto di apportare modifiche senza preavviso alle specifiche riportate.

SETTORI DI UTILIZZO E APPLICAZIONE

CENTRI LOGISTICI E DI DISTRIBUZIONE

PRODUZIONE E LAVORAZIONE MATERIE PLASTICHE

PRODUZIONE COMMERCIO E LAVORAZIONE PROFILI ALLUMINIO E PVC

MECCANICA

COMMERCIO E LAVORAZIONE DEL METALLO

PRODUZIONE IMBALLAGGI SPECIALI

PRODUZIONE SERRAMENTI, TENDE DA SOLE, ZANZARIERE

COMMERCIO E LAVORAZIONE DEL LEGNO

CENTRI EDILI E GRANDI CENTRI FAI DA TE

PRODUZIONE E COMMERCIO PANNELLI

ZINCATURA E VERNICIATURA INDUSTRIALE

E MOLTI ALTRI

EURO ASSISTANCE GROUP

MORE THAN FORKLIFTS

IMPORTATORE UNICO PER L'ITALIA

COMBILIFT LIFTING INNOVATION | AISLE MASTER

Euro Assistance Group S.r.l.
Via Staffette Partigiane, 6 - 42019 Arceto di Scandiano (RE) ITALY
Tel. + 39 0522 980355 - Fax + 39 0522 989424
email: info@eaweb.it

www.eaweb.it

RIVENDITORE DI ZONA